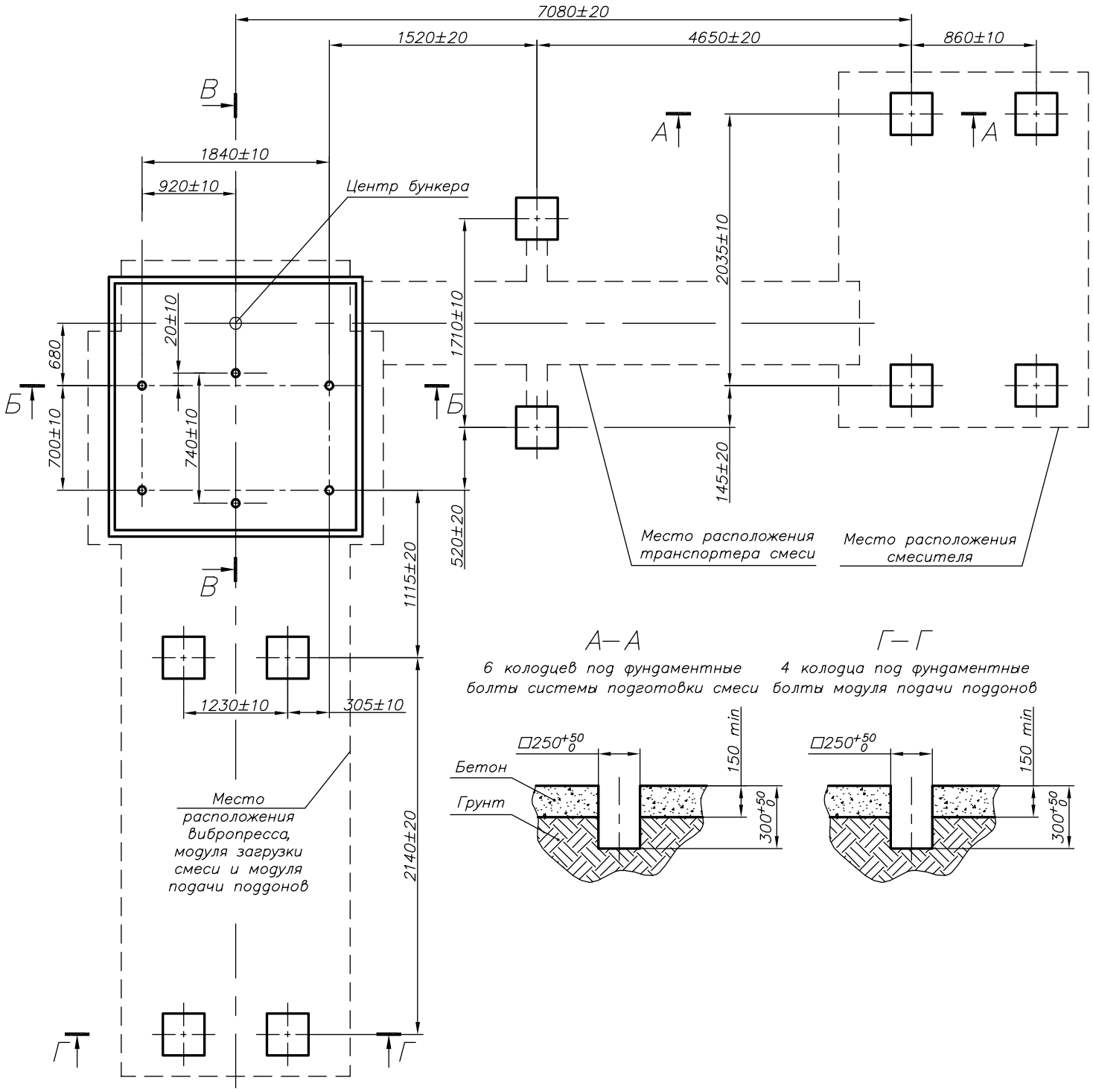

Рисунок 34. Схема фундамента комплекса (начало).

ООО “Завод Стройтехника”
Тел.: +7 (3513) 67-20-10 , +7-951-249-52-17. Адрес: 456228, Россия, Челябинская область, г. Златоуст, п
E-Mail: info@rifey74.ru. Сайт: www.rifey74.ru

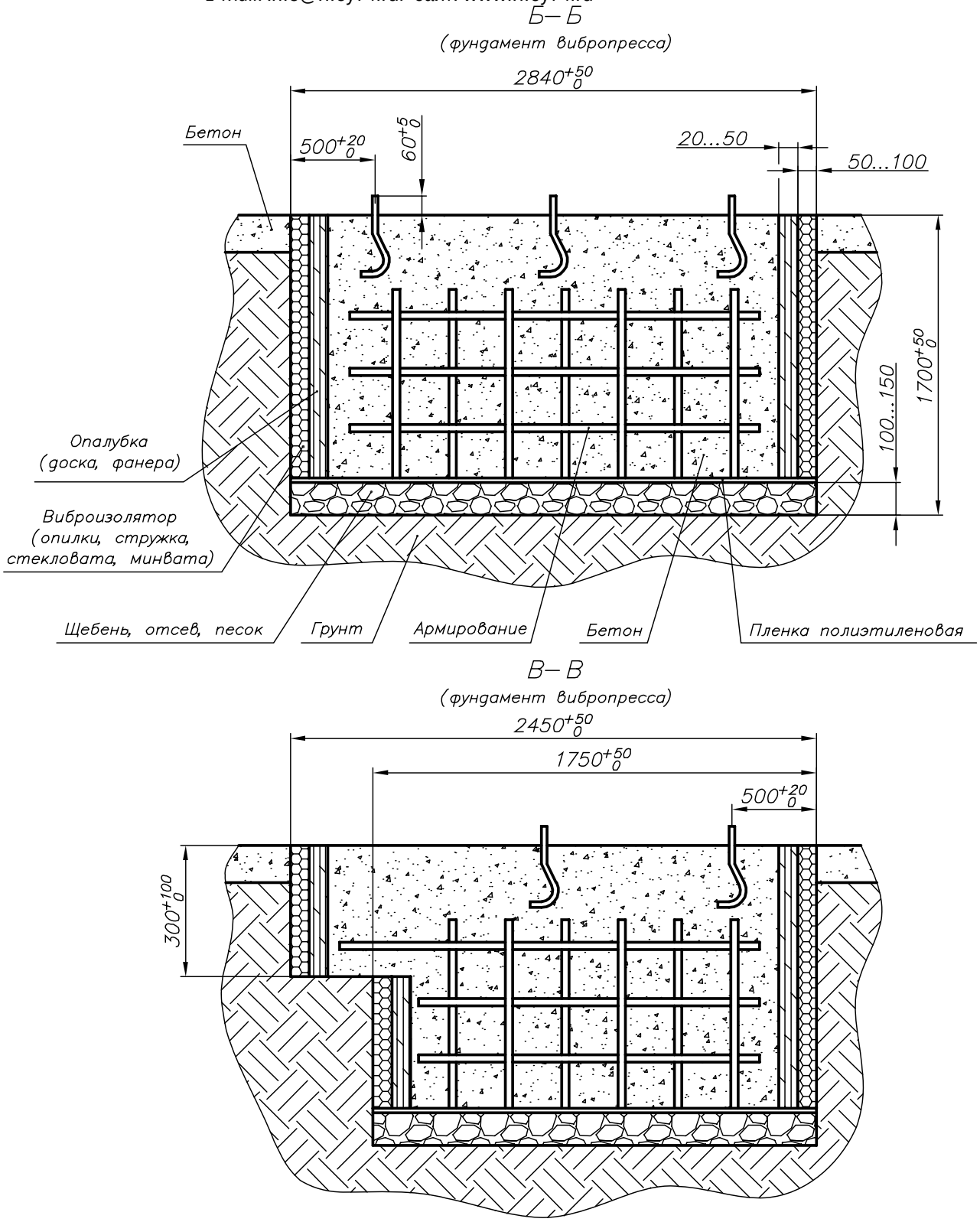

Рисунок 34. Схема фундамента комплекса (окончание).

Эскиз армировочного каркаса

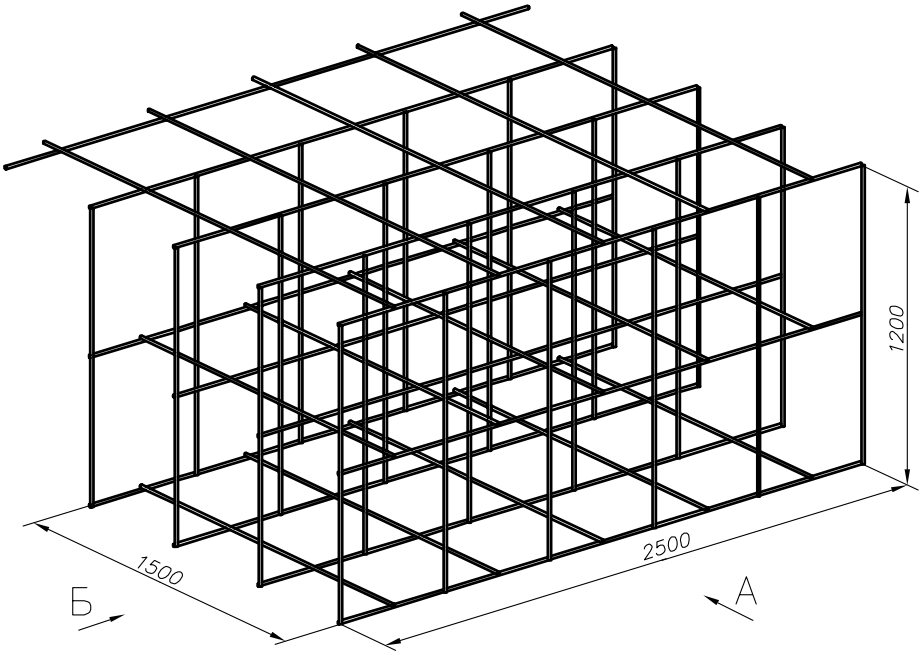

А

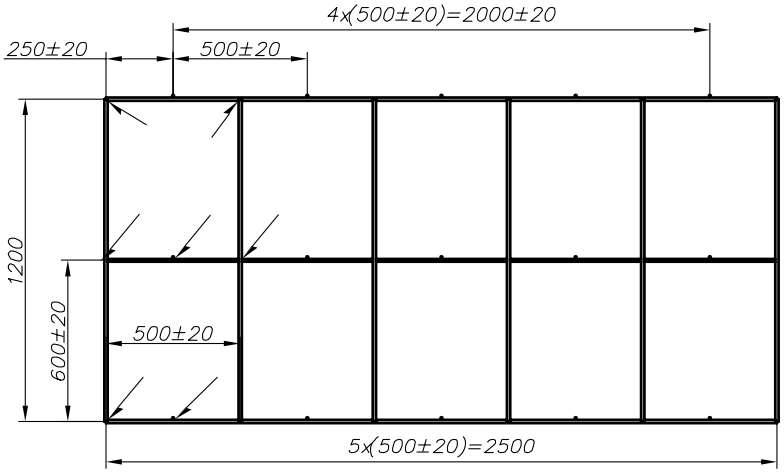

Б

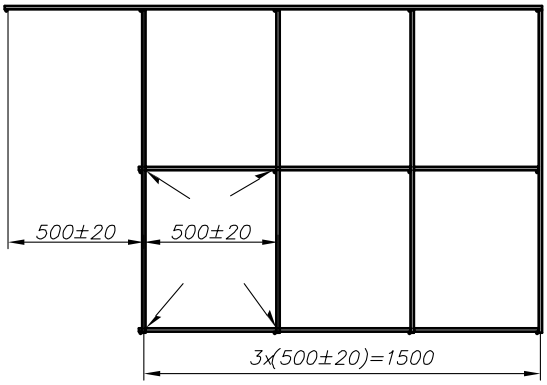

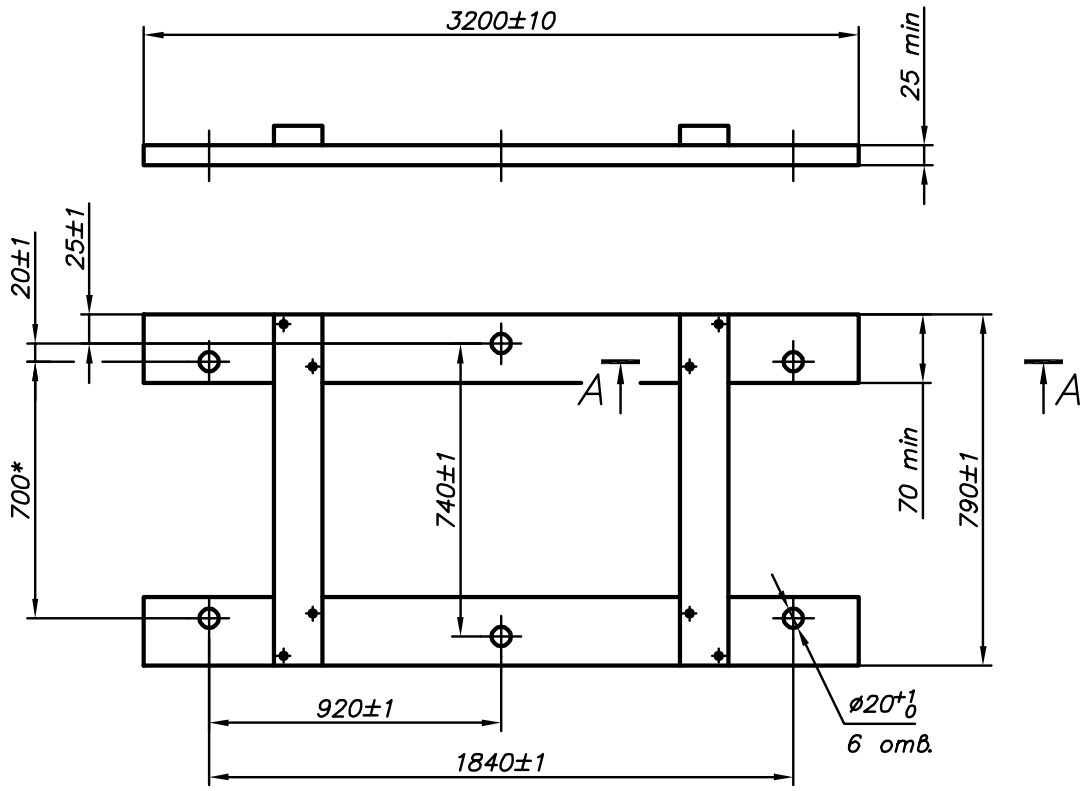

А—А

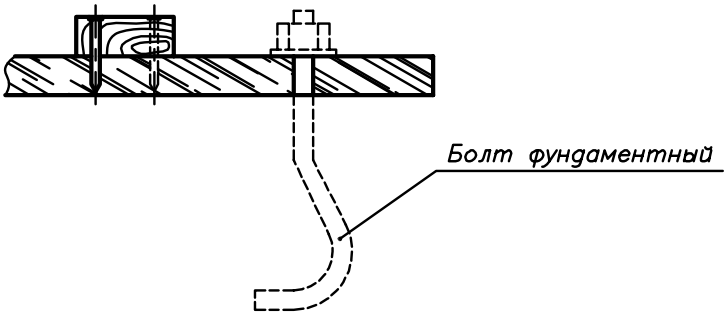

Изм.	Лист	N докум.	Подп.	Дата	Шаблон для установки фундаментных болтов вибропресса "Буран" Эскиз	Лит.	Масса	Масштаб
Разраб.		Лобанов П.		01.09.				
Пров.		Порошин		01.09.		Лист	Листов 1	
Т. контр.								
Н. контр.						стройтехника		
Утв.								

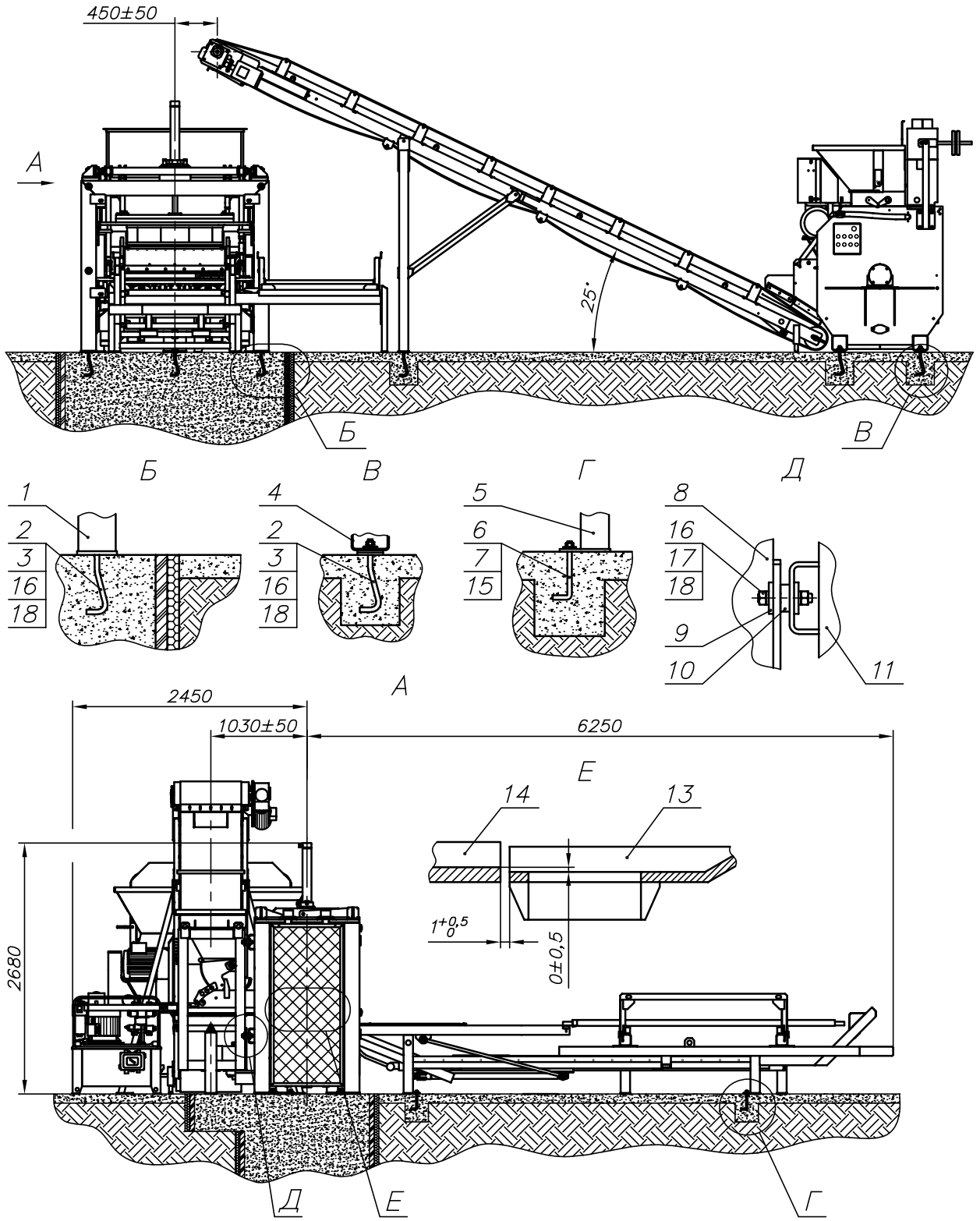

Рисунок 35. Схема установки комплекса.

1 – станина вибропресса; 2 – болт фундаментный Р-07 04.00.029; 3 – шайба усиленная Р-08 03.00.114; 4 – смеситель; 5 – рама модуля подачи поддонов; 6 – болт фундаментный Р-07 15.00.002; 7 – шайба Р-07 75.02.003; 8 – рама модуля загрузки смеси; 9 – шайба; 10 – шайба; 11 – станина вибропресса; 13 – матрица; 14 – подбункерный лист модуля загрузки смеси; 15 – гайка М16; 16 – гайка М20; 17 – шпилька М20; 18 – шайба 20 65Г.

Таблица 1 Перечень материалов для фундамента

№ п/п	Наименование	Материал	Размеры, м	Количество	Примечание
1	Фундамент	Бетон марки не менее М200	-	6,0 м³	
2	Щит опалубки фронтальный	Доска S=20…50 мм	1,6х2,6	2 шт.	
3	Щит опалубки боковой	Доска S=20…50 мм	1,6х2,3	2 шт.	
4	Виброизолятор	Шлак, минвата, стекловата	-	1,5 м³	
5	Подсыпка	Щебень, отсев, песок	-	0,75 м³	
6	Армирование	Арматура стержневая 10А-I, 12А-I, 10А-II или 12АII ГОСТ 5781-82	1,2 м 1,5 м 2,0 м 2,5 м	24 шт. 10 шт. 5 шт. 13 шт.	Итого: 87 м
7	Гидроизоляция	Пленка полиэтиленовая или рубероид	2,0х3,0	1 шт.	